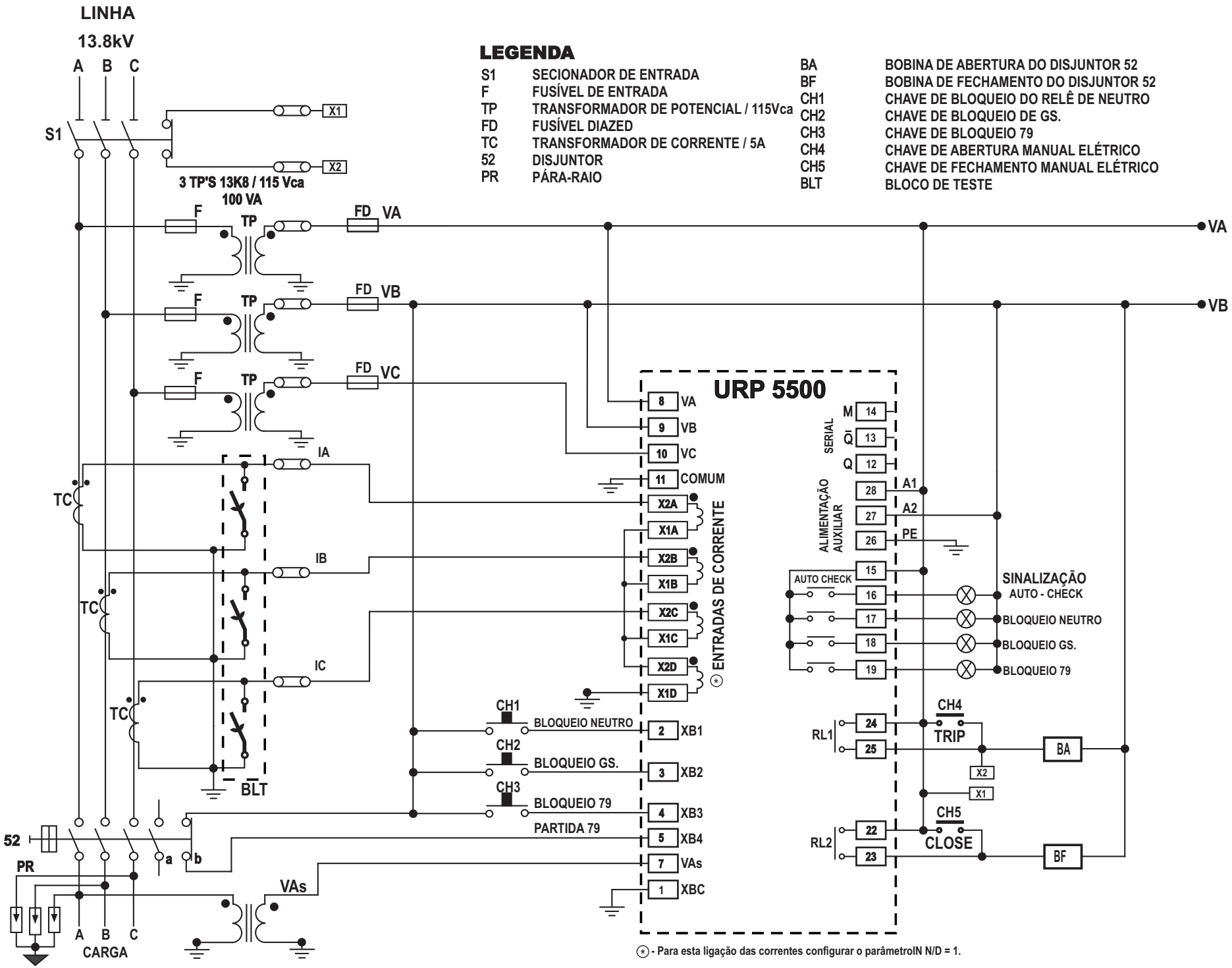

Anexo 4 - Exemplo: esquema de ligação com URP 550x.